PIZZERIA

ÉLÉMENTS RÉFRIGÉRÉS POUR BACS **Modèle: VRPG/12S** **Code: 20801190**

DISPLAY

ÉLÉMENT RÉFRIGÉRÉ POUR BACS GN 1/1 - Vitrine réfrigérée pour bacs GN 1/1 avec moteur intégré à droite, sans étagère en verre (bacs GN exclus). Disponible avec étagère en verre droite sur demande.

- Construction: construction en ecier inox
- Capacité interne: bacs GN
- Position du compartiment technique : à droite
- Type de réfrigération: réfrigération statique
- Panneau de commande: panneau de contrôle touch 2.2", visualisation digit
- Système de dégivrage: degivrage automatique avec arrêt
- Non inclus: bacs GN

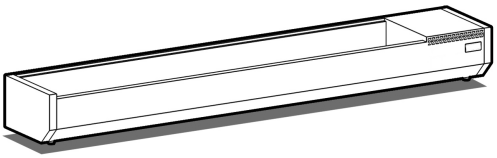

Données techniques

Dimensions extérieures (WxDxH)	cm	125 x 37 x 24
Épaisseur d'isolation	mm	50
Capacité bacs VRPG	nr	5 (GN 1/3)
Température	°C	+2/+8°C
Groupe frogorifique		groupe logé
Gaz		R290
Puissance maximale absorbée	W	155*
Puissance de refroidissement	W	145**
Tension d'alimentation		1x230V ~ 50Hz
Classe climatique		5
Volume brut	mc	0,18
Poids brut	kg	18

**Evap. -23,3 Cond. +54,4°C

DÉTAILS:

Gaz écologique (R290)

Système de surveillance à distance via la connexion Wi-Fi GEMM-Cloud (sur demande)

ACCESSOIRES:

	Étagère en verre droit	20802145
	Kit bacs en acier inox GN + couvercles pour VRPG/12 SMR/12	20801300
	Couple supports à mur	20801250
	Kit petit pieds h 200 mm	20801255
	Prédisposition pour groupe à distance (valve gas R134a)	20801270
	Système de supervision Wi-Fi (supplément)	45000565
	Fréquence 60Hz	40200560

SCHÉMA D'INSTALLATION:

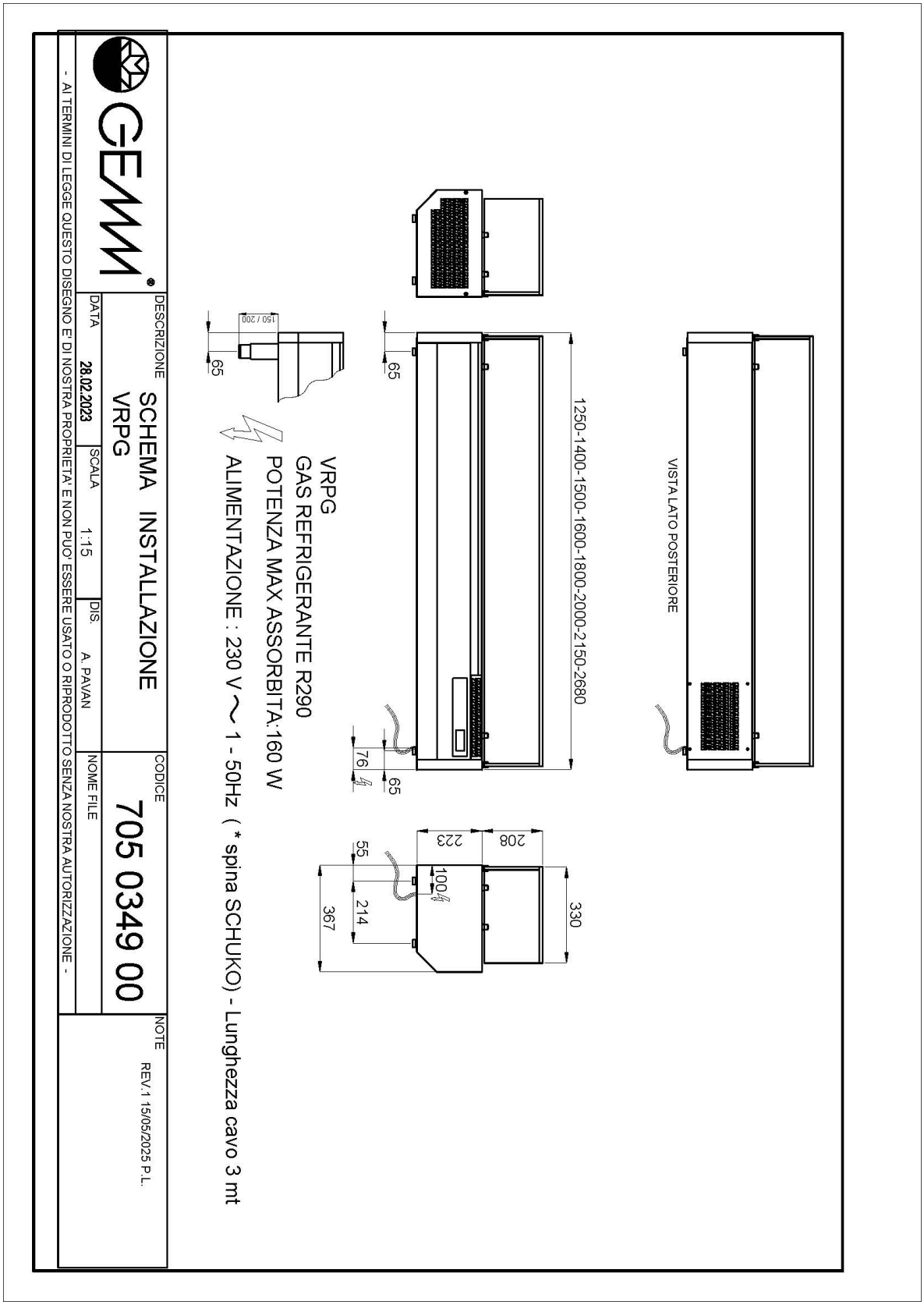

VRPG/12S