FERMENTATION CONTRÔLÉE

CELLULES POUR FERMENTATION CONTRÔLÉE **Modèle: CL1/MINI** **Code: 48001010**

PLANET

CELLULE FERMENTATION CONTRÔLÉE 1 CHARIOT 600x800 - Cellule de fermentation contrôlée "compacte" avec panneaux modulaires complète de producteur de vapeur, panneau de contrôle 7" avec contrôle de la ventilation et de l'humidité dans toutes les phases, supervision Wi-Fi à distance.

• Construction: finition extérieure en tôle PET couleur gris / finition intérieure en revêtement en acier inoxydable AISI 304 18/34
• Panneaux modulaires, épaisseur 80 mm, isolation par injection de mousse de polyuréthane sans CFC ni HCFC
• Plancher renforcé en acier inoxydable AISI 304 carrossable, épaisseur 20 mm; 1 rampe d'accès pour chariots
• Capacité interne: 1 chariot 600x800
• Position du compartiment technique : tableau de commande et installation électrique avec accès frontal
• Type de réfrigération: froid ventilé "gentil" indirect/doux
• Panneau de commande: carte électronique à écran TACTILE 7"
• No. 1 porte battante, passage libre 70x175h cm (charnières à droite); Cadre de seuil chauffé automatiquement et porte avec joint magnétique; Éclairage intérieur à LED
• Système de dégivrage: automatique au gaz chaud
• Évaporation de l'eau de condensation: automatique
• Machine livrée montée
• Équipement adapté pour l'encastrement dans le sol
• Fournir avec: USB, système de surveillance Wi-Fi GEMM-Cloud
• Non inclus: chariots

Données techniques

Portes	nr	1
Capacité du chariot	nr	1 600x800
Dimensions extérieures (WxDxH)	cm	96 x 117 x 240
Épaisseur d'isolation	mm	80
Dimensions utiles internes (WxDxH)	cm	69 x 94+6 x 175
Serrure		OUI
Éclairage		OUI
Température	°C	-5/+40°C
Groupe frogorifique		groupe logé
Gaz		R290
Contrôle de la ventilation		OUI
Contrôle de l'humidité		OUI
Humidité relative	ur%	max 90%
Puissance maximale absorbée	W	1500*
Puissance de refroidissement	W	1100*
Tension d'alimentation		1x230V ~ 50Hz
Classe climatique		5
Dimensions de l'emballage (WxDXH)	cm	155 x 112 x 256
Poids brut	kg	350

*Evap. -10°C, Cond +45°C

CARACTÉRISTIQUES DU SYSTÈME DE REFROIDISSEMENT ET DES COMPOSANTS :

PANNEAU DE CONTRÔLE

• La programmation et la gestion du cycle de fermentation s’effectuent avec une extrême facilité et précision grâce à la carte électronique multifonction tactile 7". Simple et intuitive à utiliser, elle permet de régler les phases de refroidissement, de conservation, de réveil, de fermentation et de maintien, avec la possibilité de mémoriser jusqu’à 100 programmes de travail et de choisir parmi 7 langues.
La carte électronique garantit un climat idéal pour tout type de produit grâce à la gestion de la température et de l’humidité relative. Elle offre également un diagnostic immédiat grâce à la lecture et à la surveillance constante des paramètres de fonctionnement.

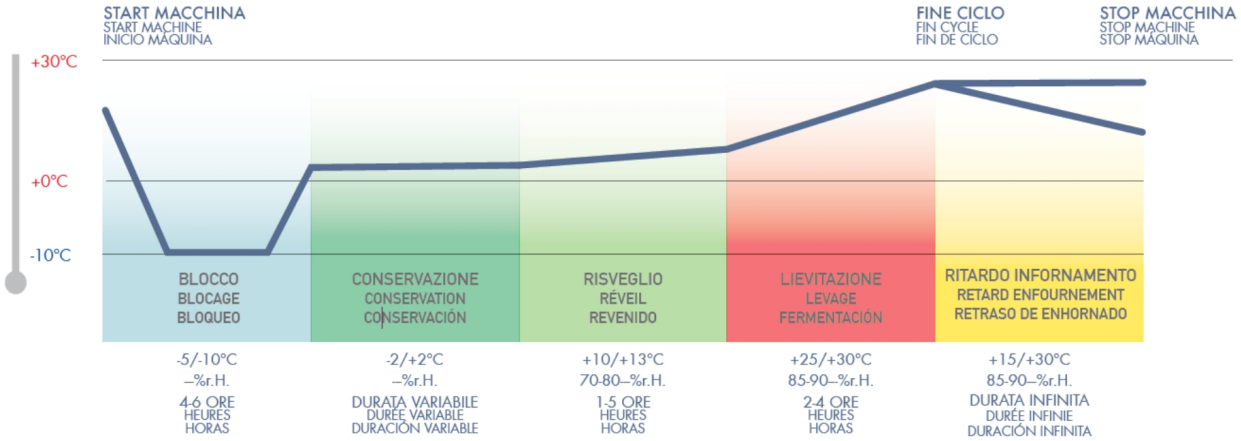

DÉTAILS:

Carte électronique TACTILE de 7"

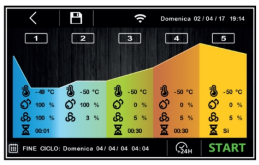

Cycle de travail automatique

Cycle de travail manuel

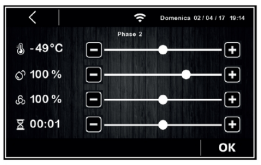

Le menu de réglage des paramètres offre la possibilité d'ajuster la température, le pourcentage d'humidité, la vitesse des ventilateurs et la durée de l'intervalle.

GEMM Cloud

Système de surveillance à distance via la connexion Wi-Fi GEMM-Cloud

ACCESSOIRES:

	Dictator (pour une fermeture douce et automatique de la porte)	48002030
	Hublot 40x40 cm pour porte (supplément)	48002040
	Hublot 40x160 cm pour porte (supplément)	48002045
	Porte avec charnières à gauche (supplément)	48002050
	Fréquence 60Hz	40200560

SCHÉMA D'INSTALLATION:

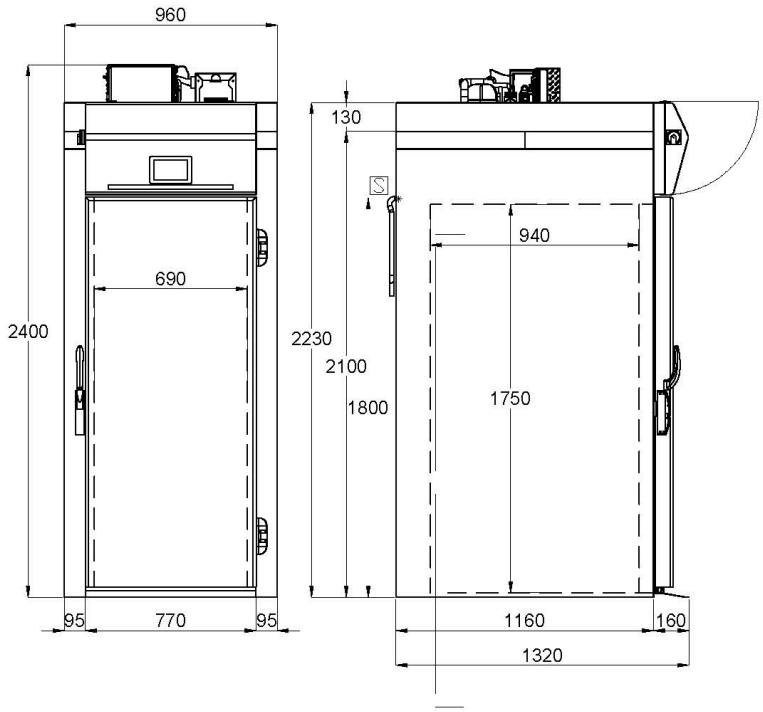

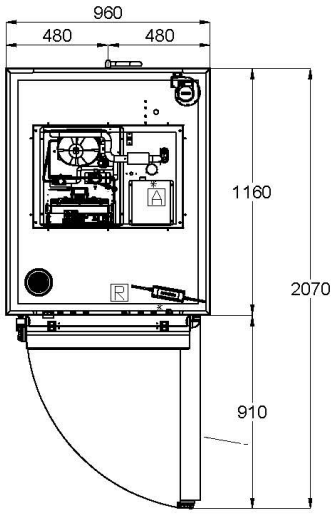

GAS REFRIGERANTE R290 / R290 REFRIGERANT GAS

(R) ALIMENTAZIONE ELETTRICA / ELECTRICITY SUPPLY : 230V 1F+N 50HZ
POTENZA ELETTRICA MAX ASSORBITA / MAX ABSORBED ELECTRIC POWER : 1.500 W
Lunghezza cavo 5 mt / 5mt Wire length (* spina SCHUKO / SCHUKO plug)

POTENZA REFRIGERANTE / COOLING POWER (-10°C / +45°C) : 1.100 W

(A) ALIMENTAZIONE IDRICA / WATER SUPPLY: 2,5÷5 Atm TEMP.MAX +40°C, DUREZZA / HARDNESS 1÷8 °F (S)

SCARICO CONDENSA / CONDENSATE DRAIN

A CORREDO MONTATA GOMMA CARICO ACQUA L=2 mt
FUORI MACCHINA CON TERMINALE DI RACCORDO 3/4" FEMMINA

SUPPLIED WITH A L=2mt MOUNTED WATER INLET HOSE
OUTSIDE THE MACHINE WITH A 3/4" FEMALE CONNECTION FITTING

NOTE REV.1 18/02/2025 P.L.

CODICE 705 0366 00

DESCRIZIONE SCHEMA INSTALLAZIONE CL1/MINI

NOME FILE

DIS. K. AURILIO

SCALA 1:16

DATA 12.06.2024

GEMM®

- AI TERMINI DI LEGGE QUESTO DISEGNO E' DI NOSTRA PROPRIETA' E NON PUO' ESSERE USATO O RIPRODOTTO SENZA NOSTRA AUTORIZZAZIONE -

CL1/MINI